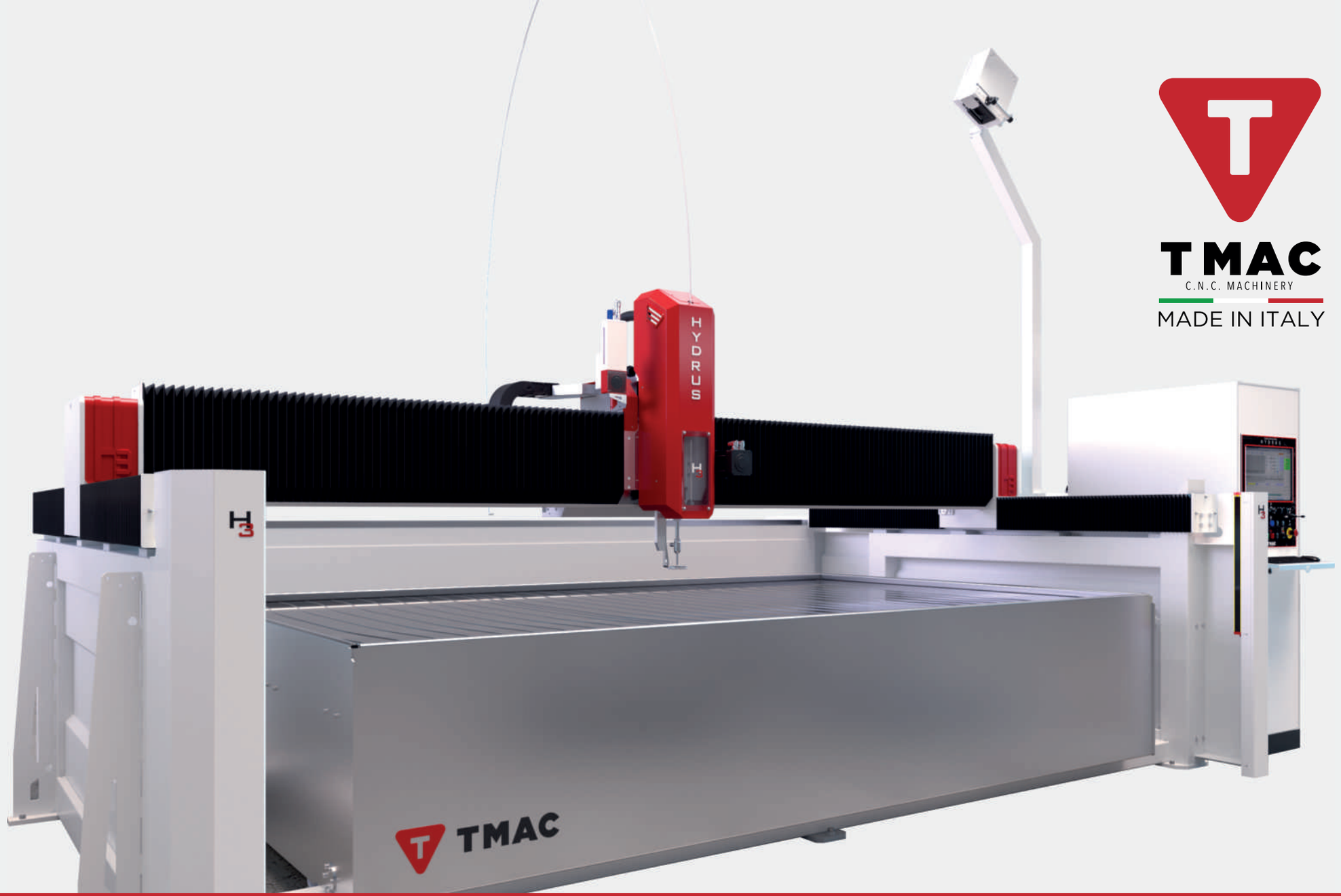

TMAC
C.N.C. MACHINERY
MADE IN ITALY

HYDRUS H3

HYDRUS H3

Viene impiegata per il taglio piano tramite l'ausilio di una pompa ad alta pressione che mette un getto d'acqua miscelata ad abrasivo in grado di perforare e tagliare con estrema precisione spessore di materiali diversi quali: marmo, granito, pietre, metalli, plastica, carta, legno, vetroceramica. I movimenti degli organi avvengono mediante guida ricircolo di sfere, riduttore cremagliere di precisione. L'asse Z viene movimentato mediante vita ricircolo di sfere. La motorizzazione degli assi di tipo brushless completa il sistema di movimentazione che essendo composto da componenti di qualità consente precisione e ripetibilità nei posizionamenti sotto il decimo di millimetro, caratteristica è irrinunciabile per realizzare tagli di precisione su superfici destinate all'accoppiamento come intarsi e mosaici.

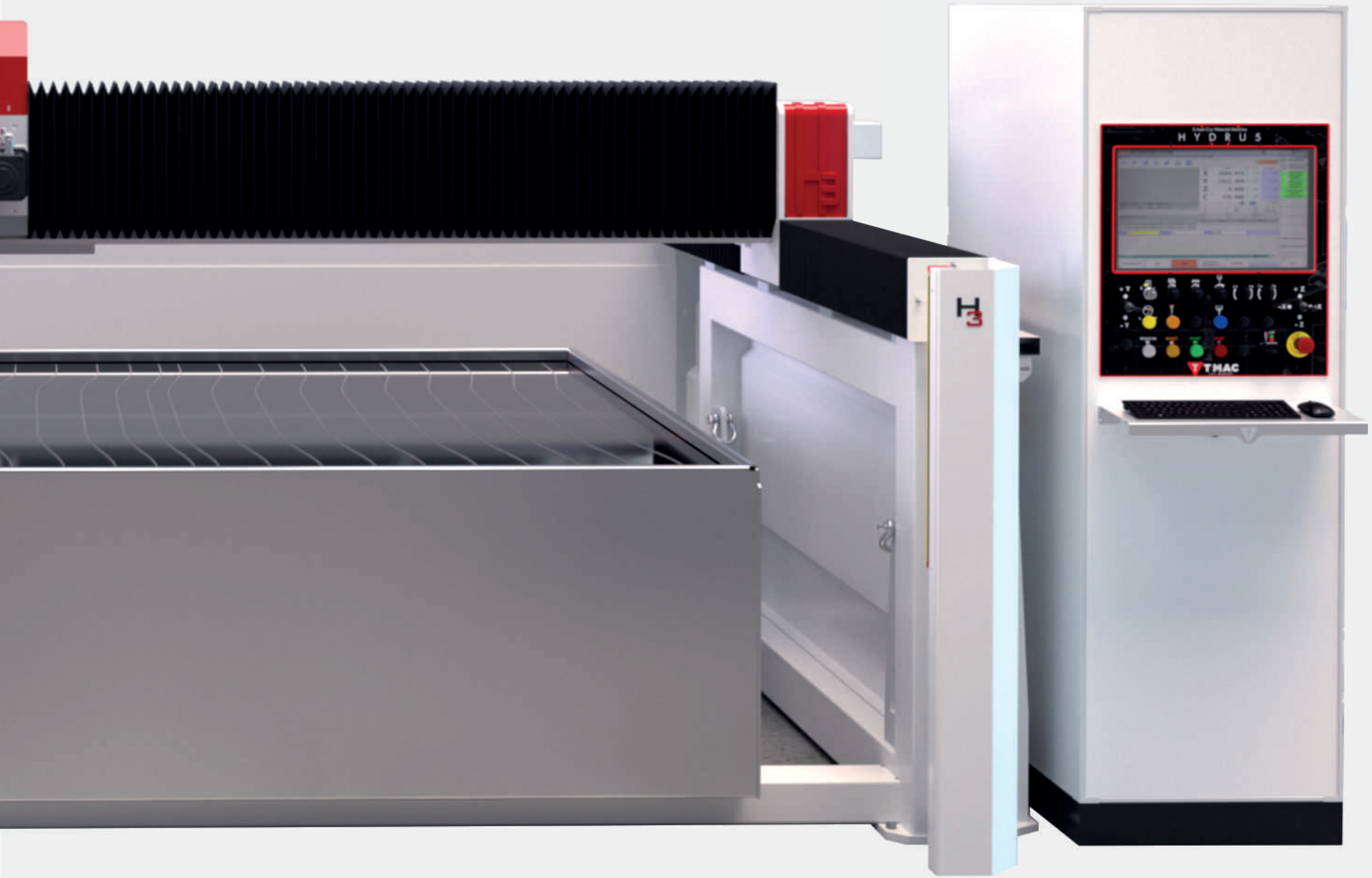
HYDRUS
THAC

LAVORAZIONI

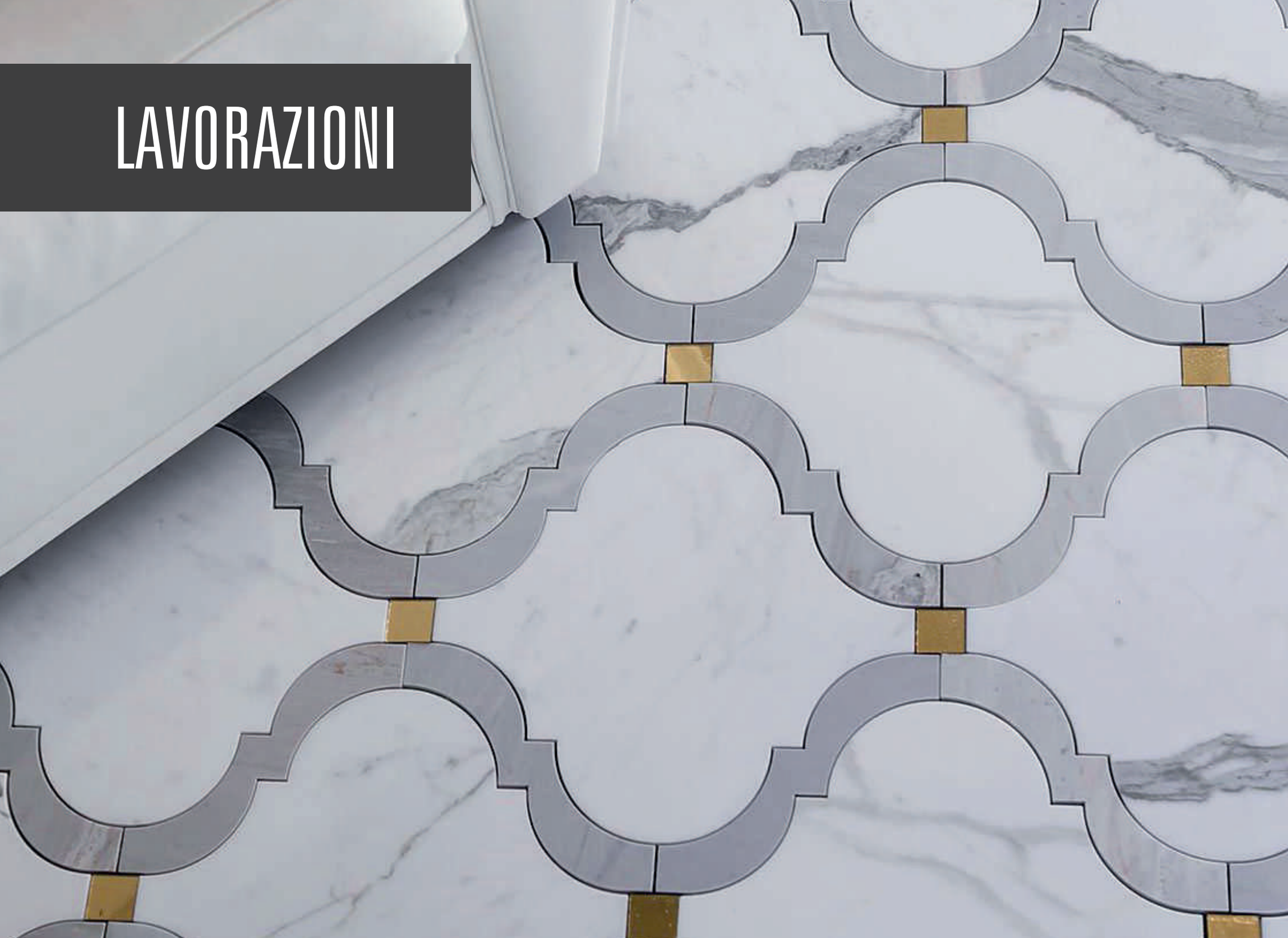

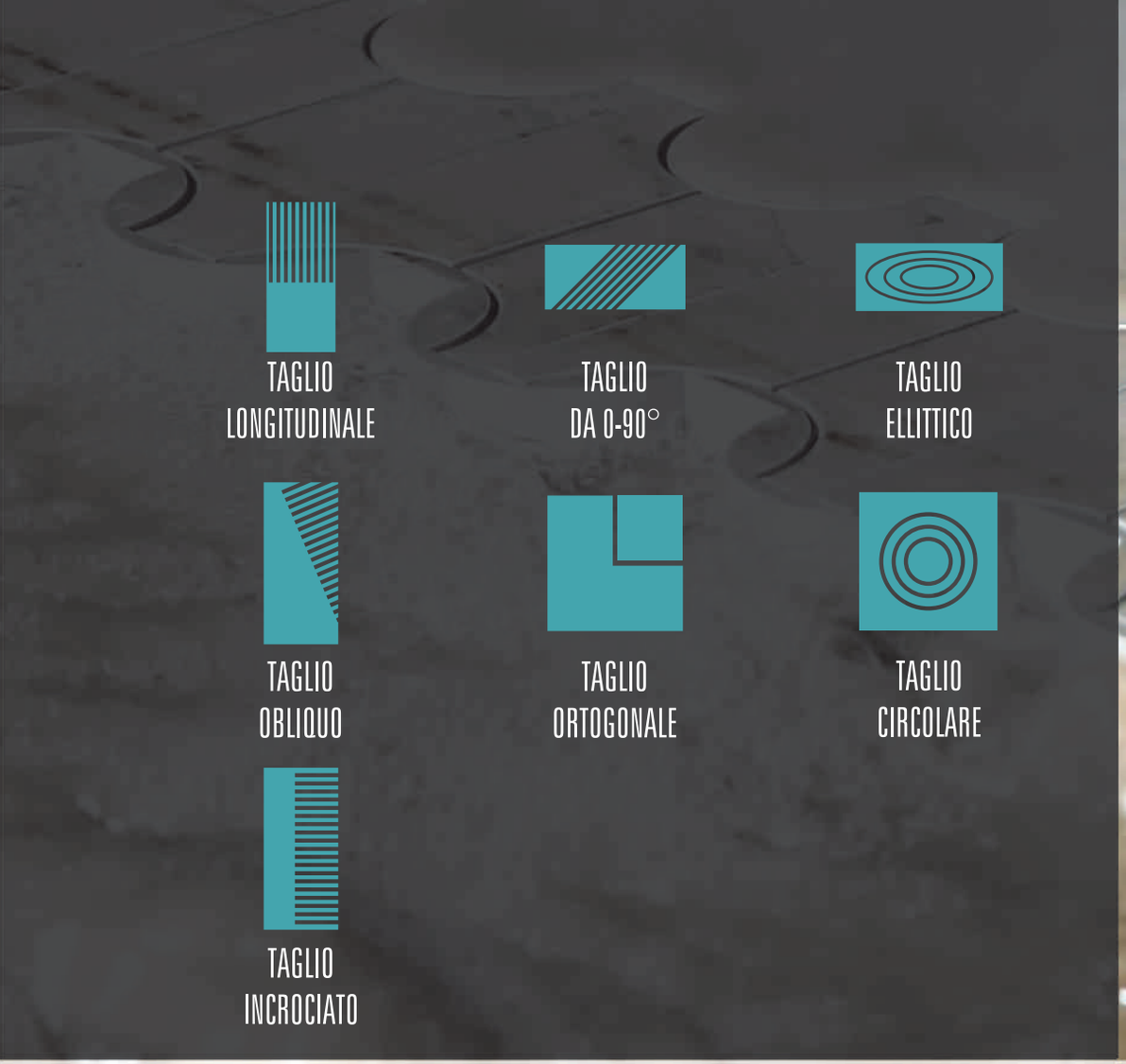

3 assi interpolati
Corsa Z 200mm
Robusta struttura in acciaio zincato a caldo
Componentistica in acciaio inox verniciato

Lubrificazione centralizzata automatica
Motori brushless con zero assoluto
Guide con ricircolo sfere ad alta precisione

I NOSTRI STANDARD

Consolle e software

Vasca imbullonata estraibile

Basamento monoblocco

Possibilità di accedere lateralmente alla vasca

Vasca di taglio con supporti lastra Inox

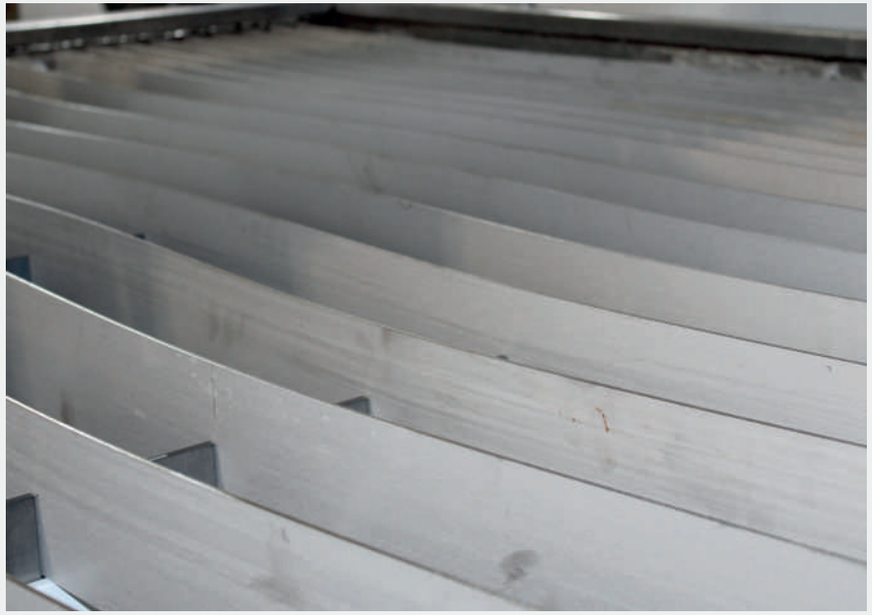

Testa di taglio alta pressione

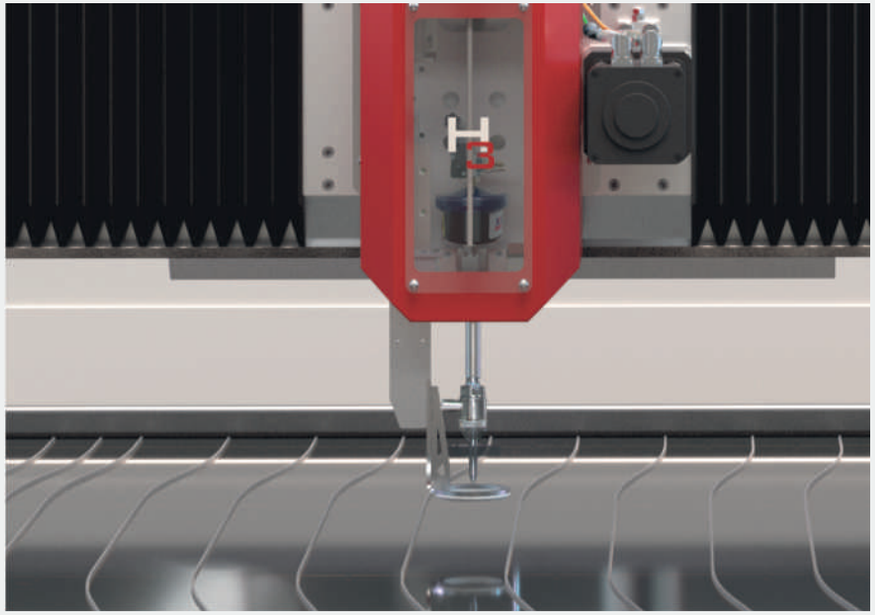

Pompa ad alta pressione

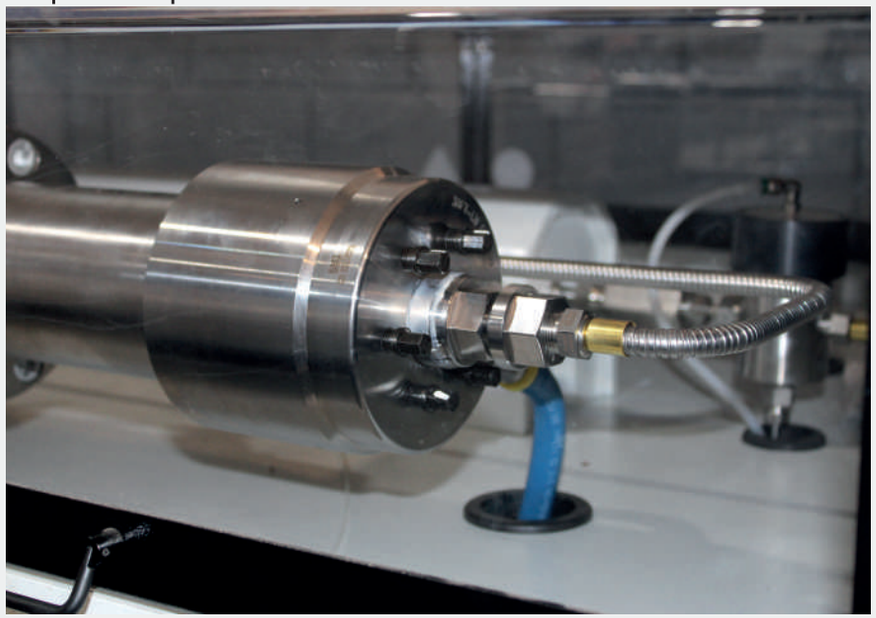

Sistema di dosaggio dell'abrasivo regolabile

OPTIONAL E ACCESSORI

Tastatore lastra

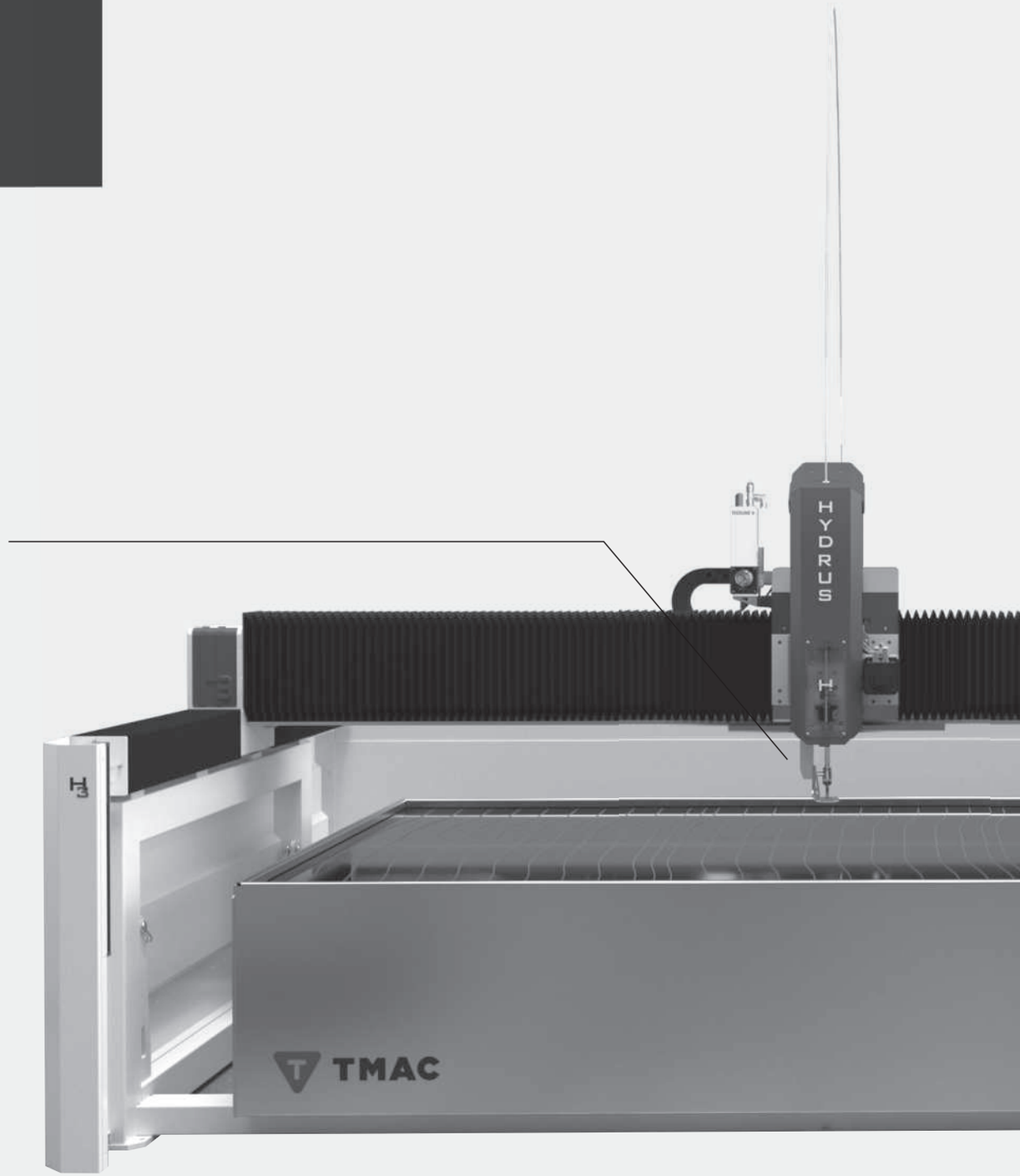

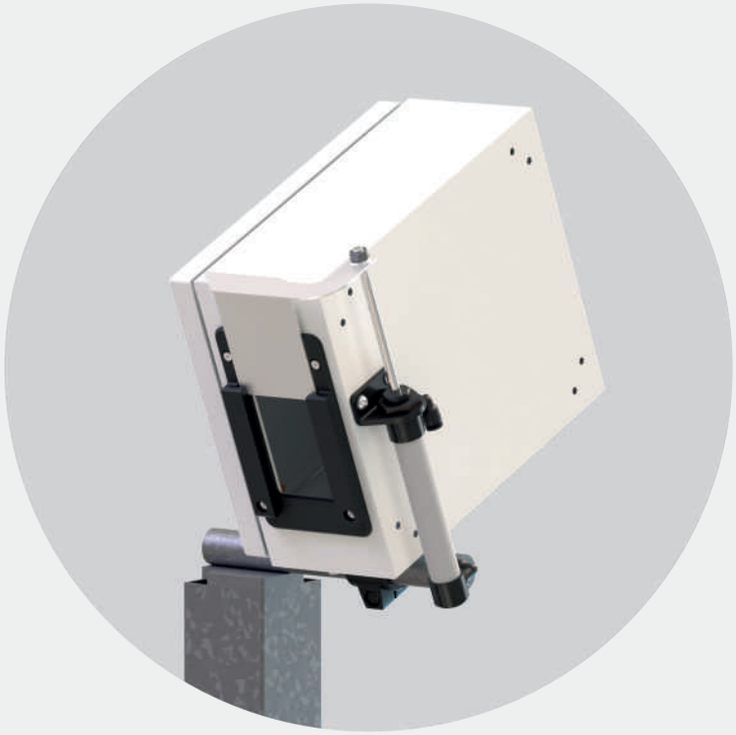

Fotocamera

DATI TECNICI

TENSIONE DI ALIMENTAZIONE	400 Volts	PESO MACCHINA VUOTA	*3200 Kg
CORSA DI TAGLIO LONGITUDINALE X	3560 mm	PESO MACCHINA A PIENO CARICO	*9 t circa
CORSA DI TAGLIO TRASVERSALE Y	2060 mm	LUNGHEZZA TOTALE MACCHINA	*5300 mm
CORSA DI TAGLIO VERTICALE Z	200 mm	LARGHEZZA TOTALE MACCHINA	*3400 mm
TAGLIO UTILE	3500mm X 2000mm	ALTEZZA TOTALE DELLA MACCHINA	*2000 mm
FABBISOGNO ARIA ESSICCATA PER ALIMENTAZIONE ABRASIVO	30 l/min a 7 bar		
FABBISOGNO ARIA COMPRESSA INTENSIFICATORE	10 l/min a 7 bar		
CORRENTE MOTORE DELL'INTENSIFICATOREPESO MACCHINA VUOTA	at 460V/60Hz: 59A at 380V/50Hz: 71,6A		

I DATI POSSONO CAMBIARE SU RICHIESTA DEL CLIENTE

*dati preliminari:
per i dati reali attendere layout definitivo ESCLUSO INGOMBRI

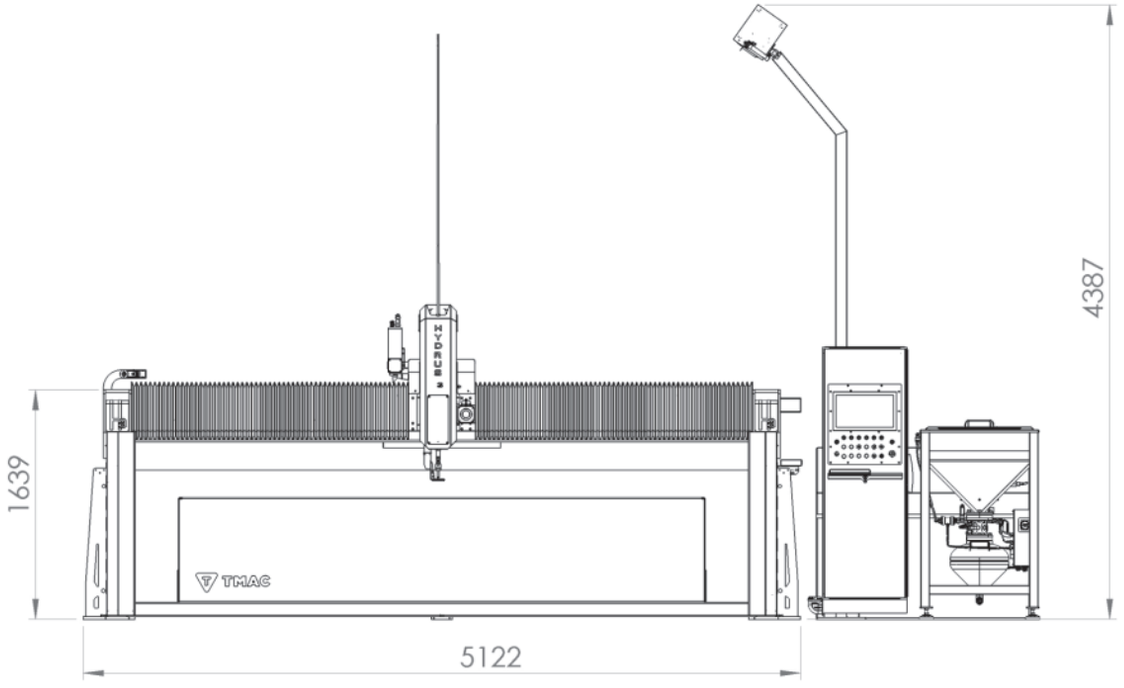
4387
1639
5122

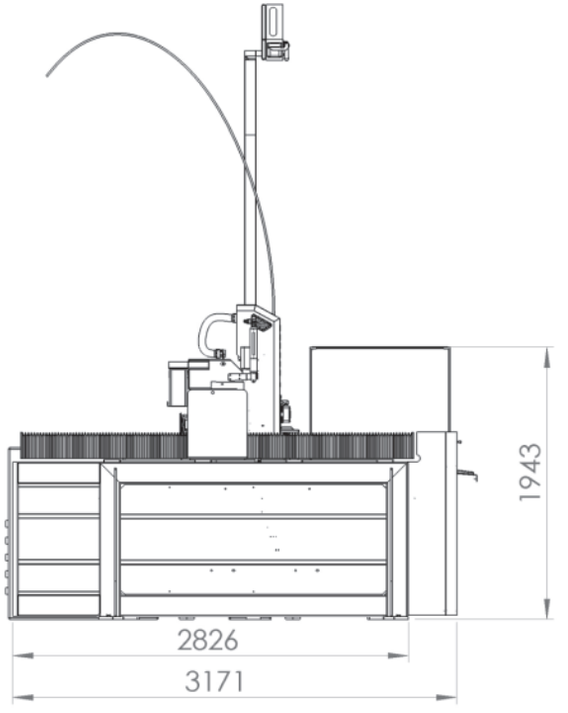
1943
2826
3171

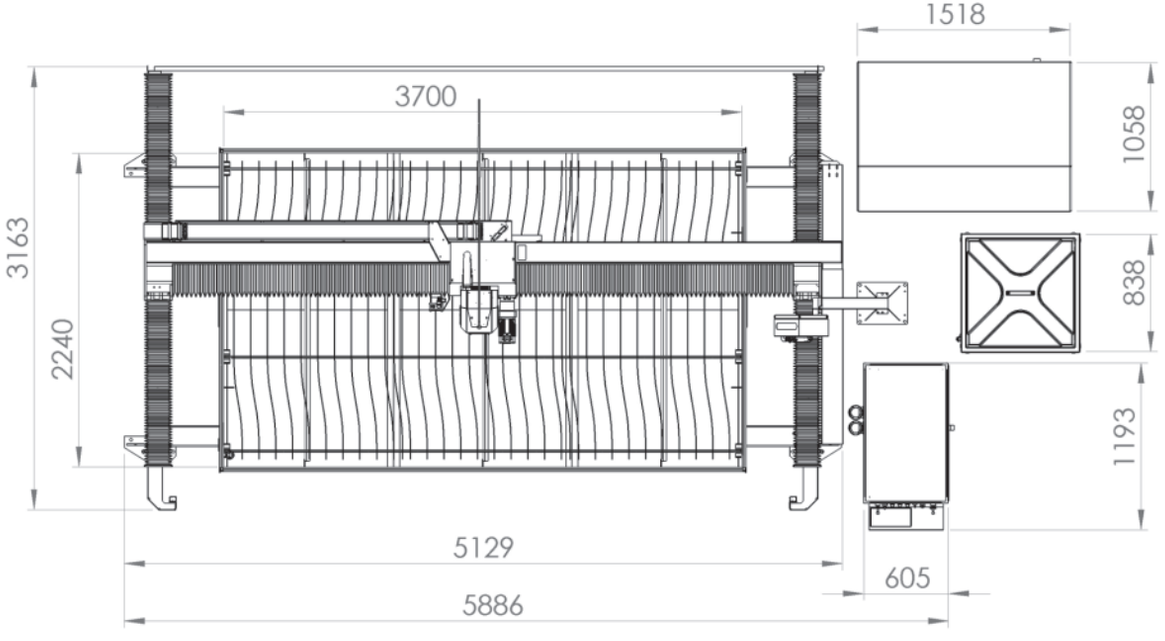
1518
3700
1058
3163
838
2240
1193
5129
605
5886

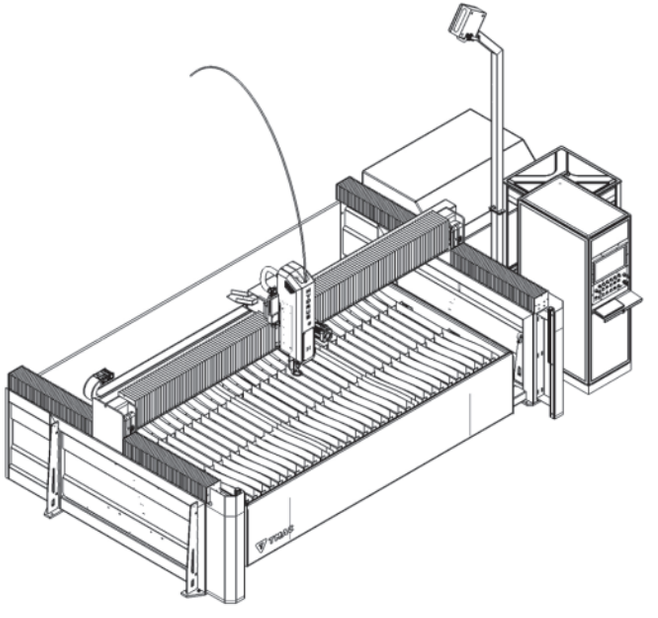

T MAC
C.N.C. MACHINERY

T-MAC S.r.l.
Via Lottizzazione, 7 , 54100 - Massa, Italia
+39 0585 281015
info@tmac-cnc.it
service@tmac-cnc.it
www.tmac-cnc.it

T MAC srl

tmac_cnc